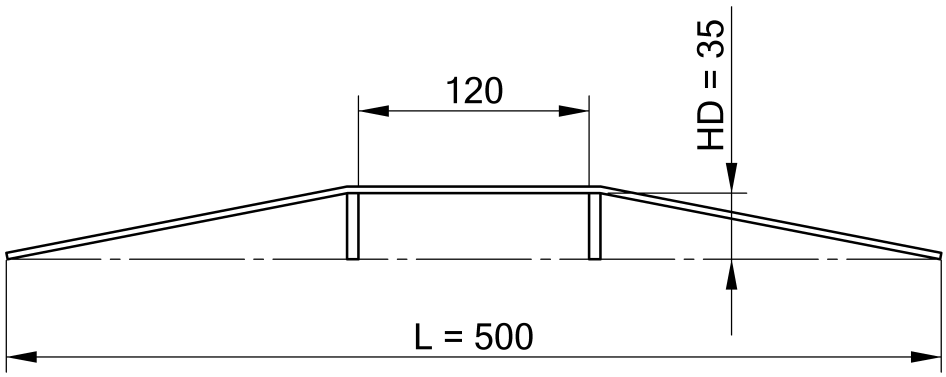

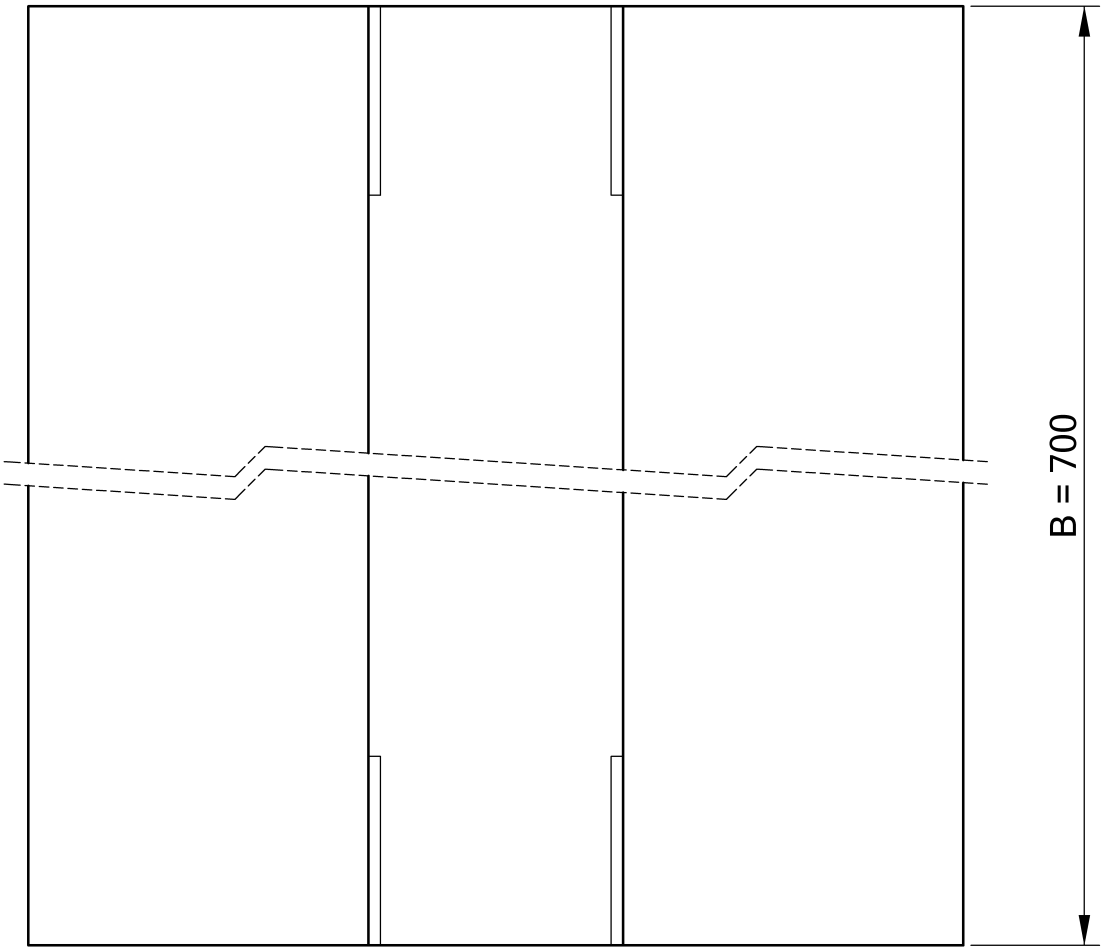

				Alle Rechte dieser Ausführung und Zeichnung, die ohne unsere Genehmigung nicht zugänglich gemacht werden darf, behalten wir uns vor.			Maßstab 1:4	Gewicht 3,54 kg	kg/m
							Werkstoff -	Rohmaß / Halbzeug	Länge S.7
					Datum	Name	Benennung SBS - Schwellenbrücke		
				Erstellt	04.07.07	Schwär			
				Gepr.					
Zust.	Änderungstext	Datum	Von	Norm.					
ALTEC GmbH Singen		EK		Kunden-Nr. PROSPEKT			Zeichn.Nr. 146.0042		A4
				Auftrags-Nr.			ArtikelNr. W.146.0042		
							Ers. f.	Ers. d.	